2000

SERRURE À MORTAISE AVEC CYLINDRE (TYPE LARGE) POUR LES PORTES EN BOIS
MORTISE LOCK WITH CYLINDER (WIDE TYPE) FOR WOODEN DOORS

Caractéristiques techniques:
Coffre: Acier. Galvanisé.
Têtière plate et gâche: Acier. Plaqué laiton (Facultatif: Ovale. Nickelée).
Pêne dormant: Acier. Trois ronds. Nickelée. Deux tours.
Pêne demi-tour: Laiton MS 58.
Direction: Réversible.
Certification: TS EN 12209.

Technical Information:
Case: *Steel. Galvanized.*
Forend and Striking Plate: *Steel. Brass plated. (Optional: Round. Nickel plated).*
Deadbolt: *Steel. Three bars. Nickel plated. Two throws.*
Latch: *MS 58 Brass.*
Direction: *Reversible.*
Certifications: *TS EN 12209.*

Réf. *Code*	2000 Avec trou pour *rosette de poignet / With rosette holes*
Cylindre *Cylinder*	164 BNE-68 mm
Unité de poids *Unit Weight*	920 g (+)
Pièces par boîte *Pieces Per Carton Box*	30
Dimensions de *la boîte* *Carton Box Dimension*	48,1x26,5x18,2 cm
Poids de la boîte *Carton Box Weight*	28.000 g (+)

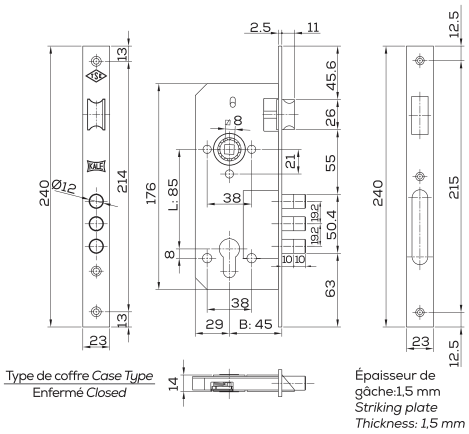

152 3MR

SERRURE À MORTAISE AVEC CYLINDRE (TYPE LARGE) POUR LES PORTES EN BOIS
MORTISE LOCK WITH CYLINDER (WIDE TYPE) FOR WOODEN DOORS

Caractéristiques techniques:
Coffre: Acier. Galvanisé.
Têtière plate et gâche: Acier. Plaqué laiton (Facultatif: Ovale. Nickelée).
Pêne dormant: Acier. Trois ronds. Nickelée. Deux tours.
Pêne demi-tour: Laiton MS 58.
Direction: Réversible.
Certification: TS EN 12209.

Technical Information:
Case: *Steel. Galvanized.*
Forend and Striking Plate: *Steel. Brass plated. (Optional: Round. Nickel plated).*
Deadbolt: *Steel. Three bars. Nickel plated. Two throws.*
Latch: *MS 58 Brass.*
Direction: *Reversible.*
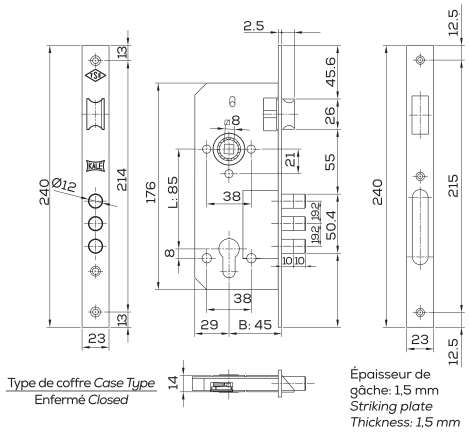
Réf. *Code*	152 3 MR Avec trou pour *rosette de poignet / With rosette holes*
Cylindre *Cylinder*	164 GNC-68 mm
Unité de poids *Unit Weight*	872 g (+)
Pièces par boîte *Pieces Per Carton Box*	30
Dimensions de *la boîte* *Carton Box Dimension*	48,1x26,5x18,2 cm
Poids de la boîte *Carton Box Weight*	26.640 g (+)